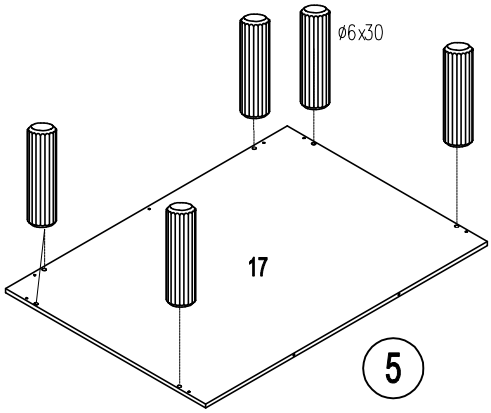
ø6x30
17
5

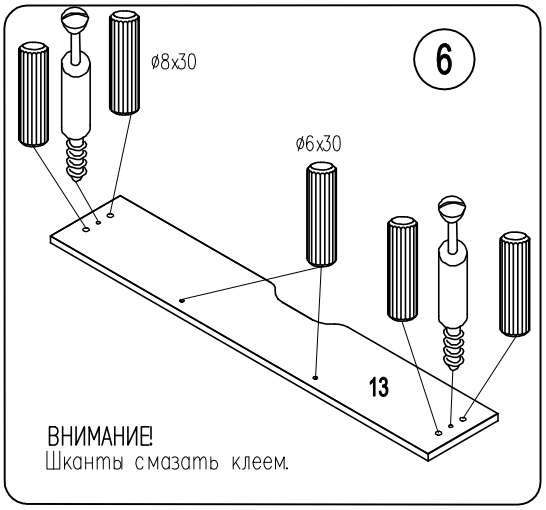
ø8x30
6
ø6x30
13
ВНИМАНИЕ!
Шканты смазать клеем.

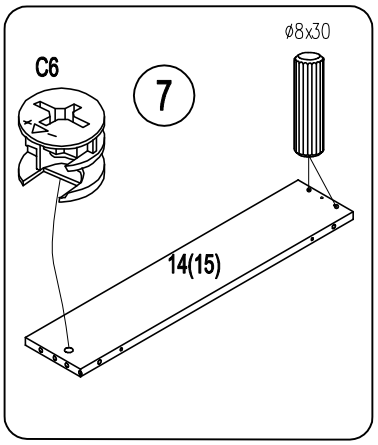
ø8x30
C6
7
14(15)

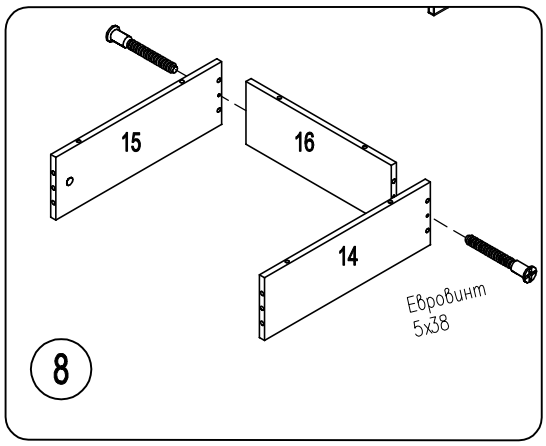
15
16
14
Евровинт
5x38
8

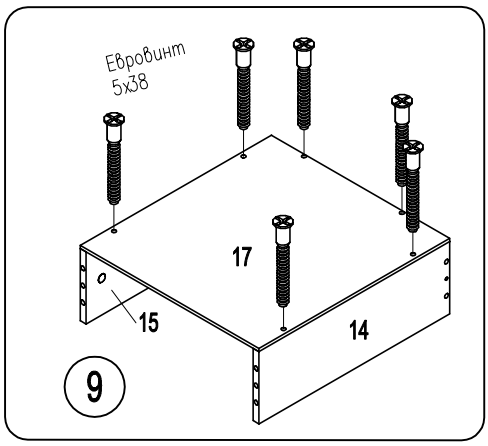
Евровинт
5x38
17
15
14
9

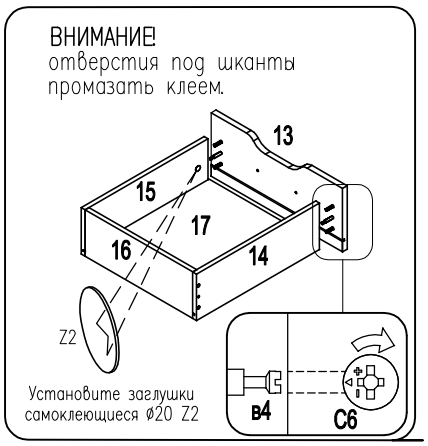
ВНИМАНИЕ!
отверстия под шканты
промазать клеем.
13
15
17
16
14
Z2
Установите заглушки
самоклеющиеся ø20 Z2
B4
C6

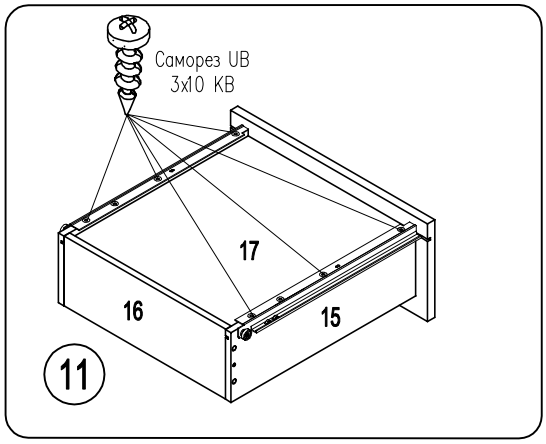
Саморез UB
3x10 KB
17
16
15
11

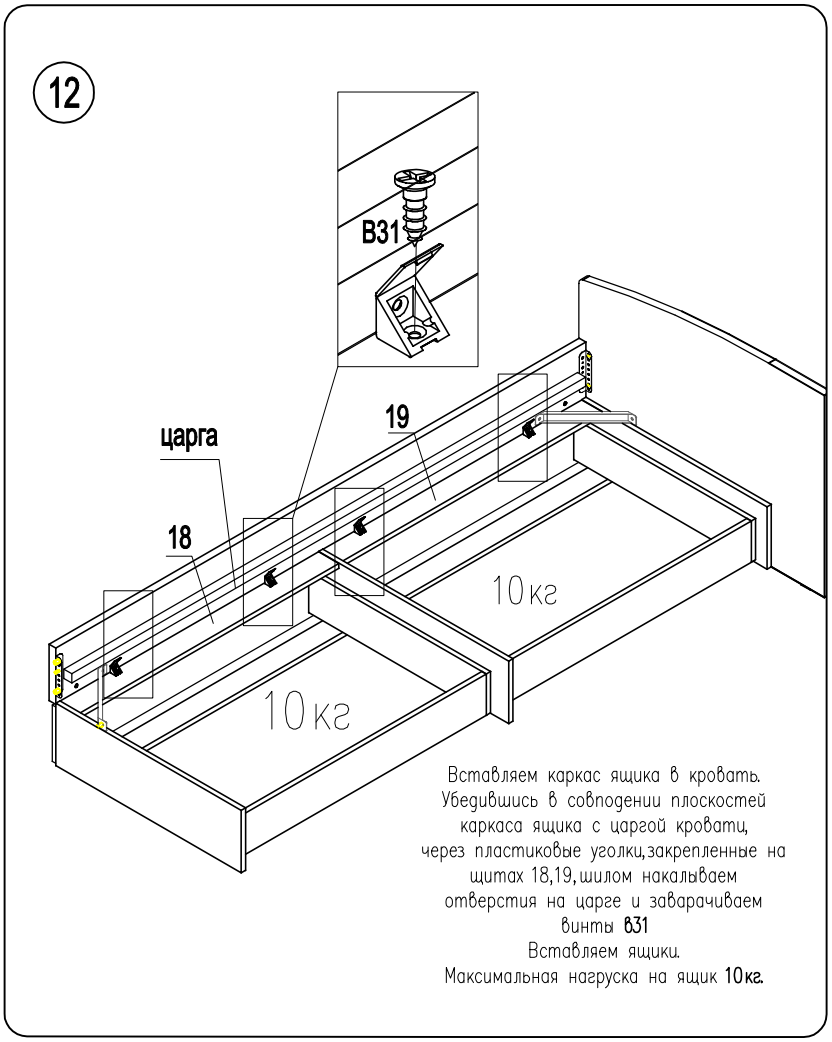
12
B31
царга
19
18
10кг
10кг
Вставляем каркас ящика в кровать.
Убедившись в совпадении плоскостей
каркаса ящика с царгой кровати,
через пластиковые уголки, закрепленные на
щитах 18,19, шилом накалываем
отверстия на царге и заварачиваем
винты B31
Вставляем ящики.
Максимальная нагрузка на ящик 10кг.